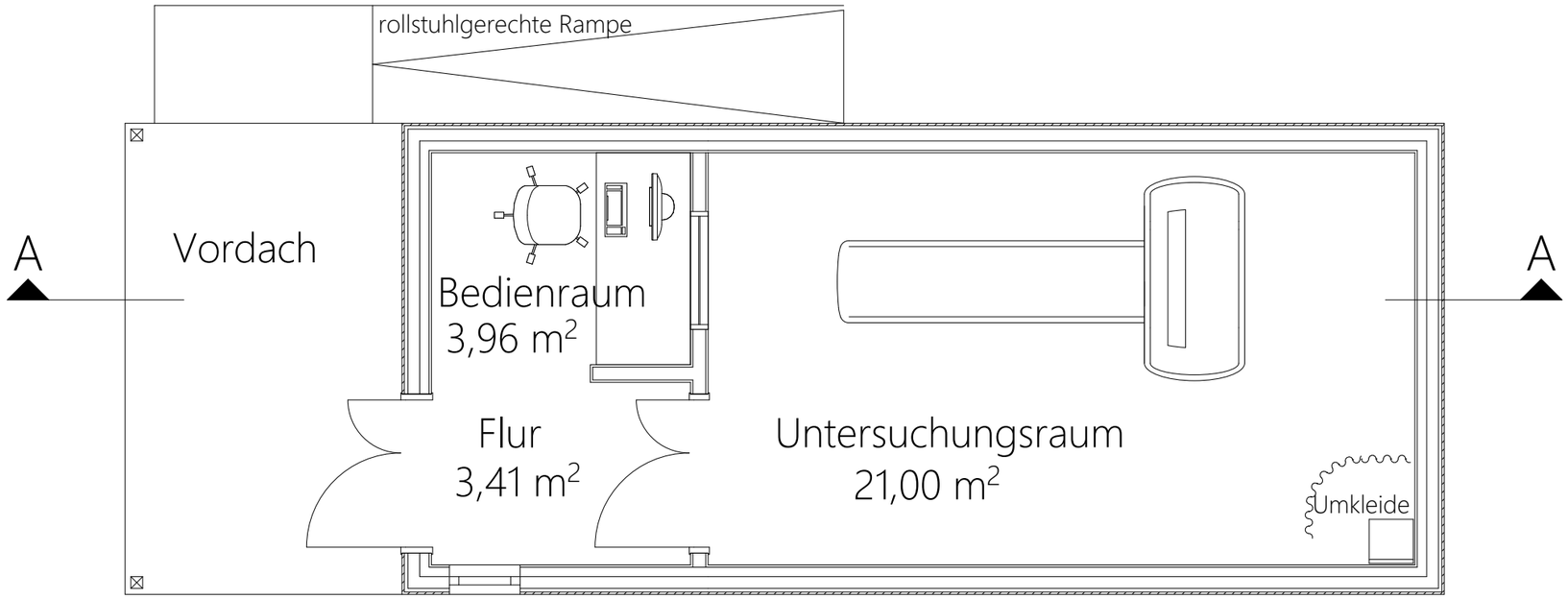

Grundriss

	Projekt: Nürnberg	Format: DinA3	Datum: 13.04.2021